Patlatılmış Resim
Exploded Views

C60DFMRBL

simfer

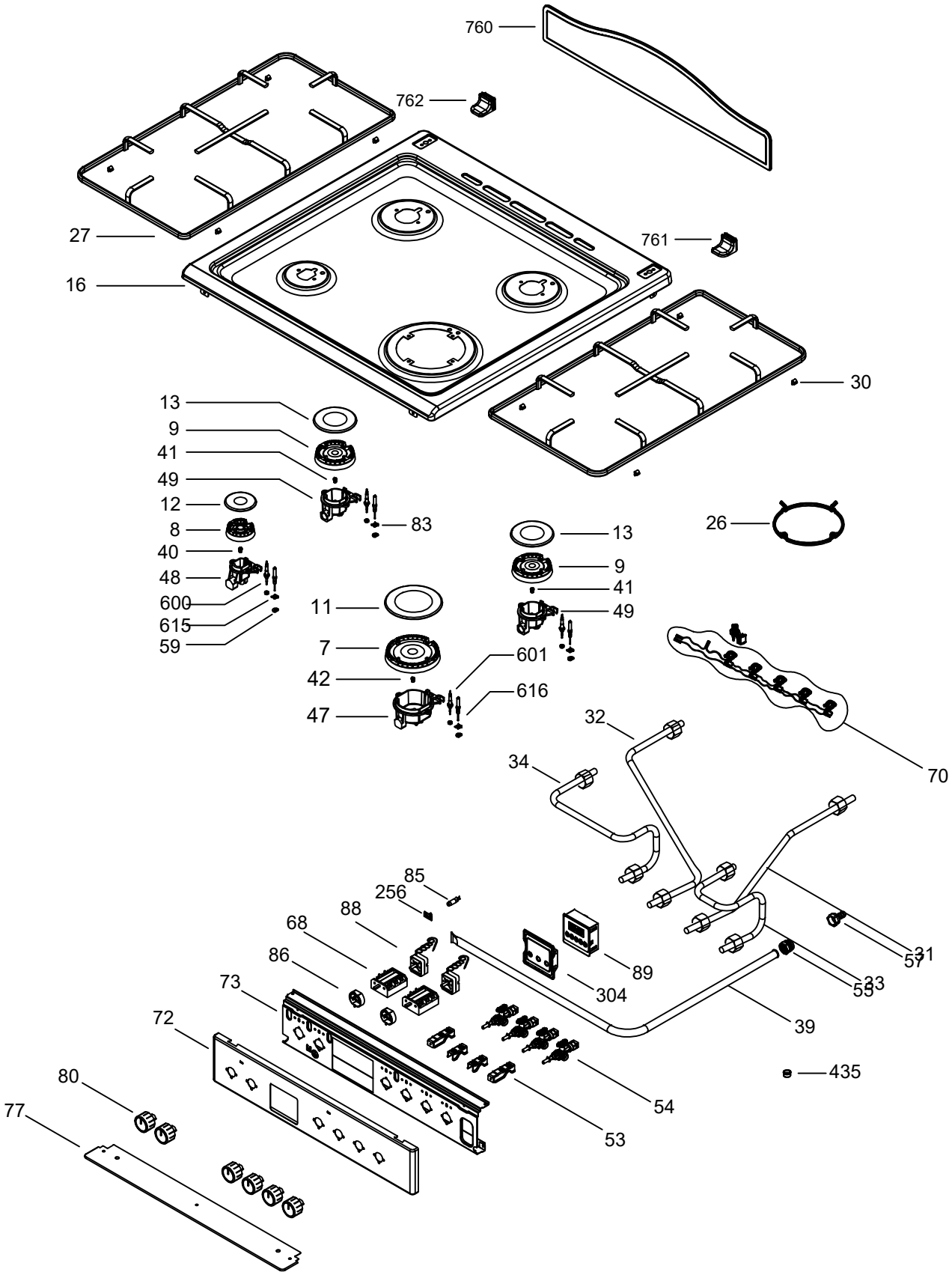

Patlatılmış Resim
Exploded Views

C60DFMRBL

simfer

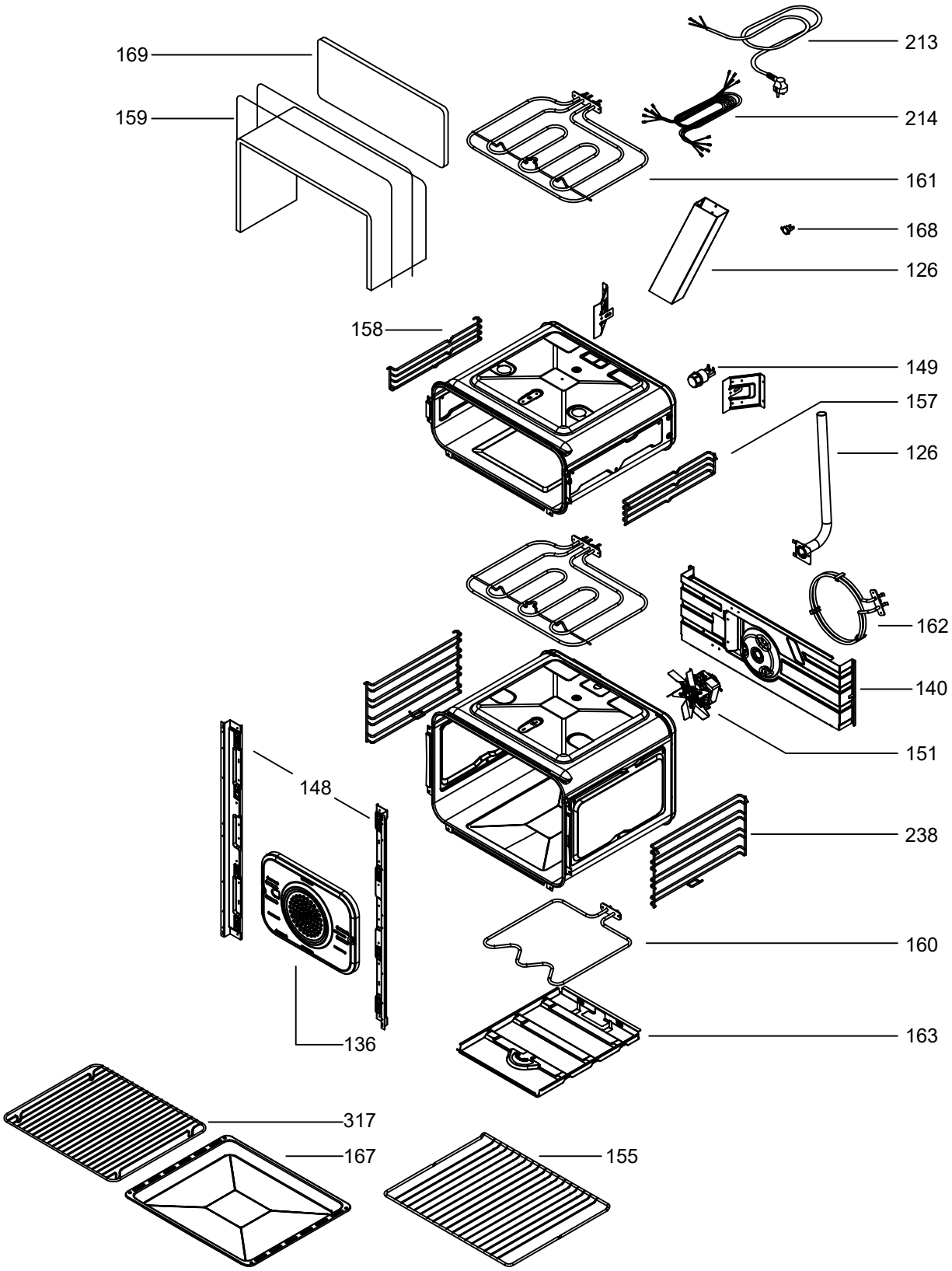

Patlatılmış Resim
Exploded Views

C60DFMRBL

simfer

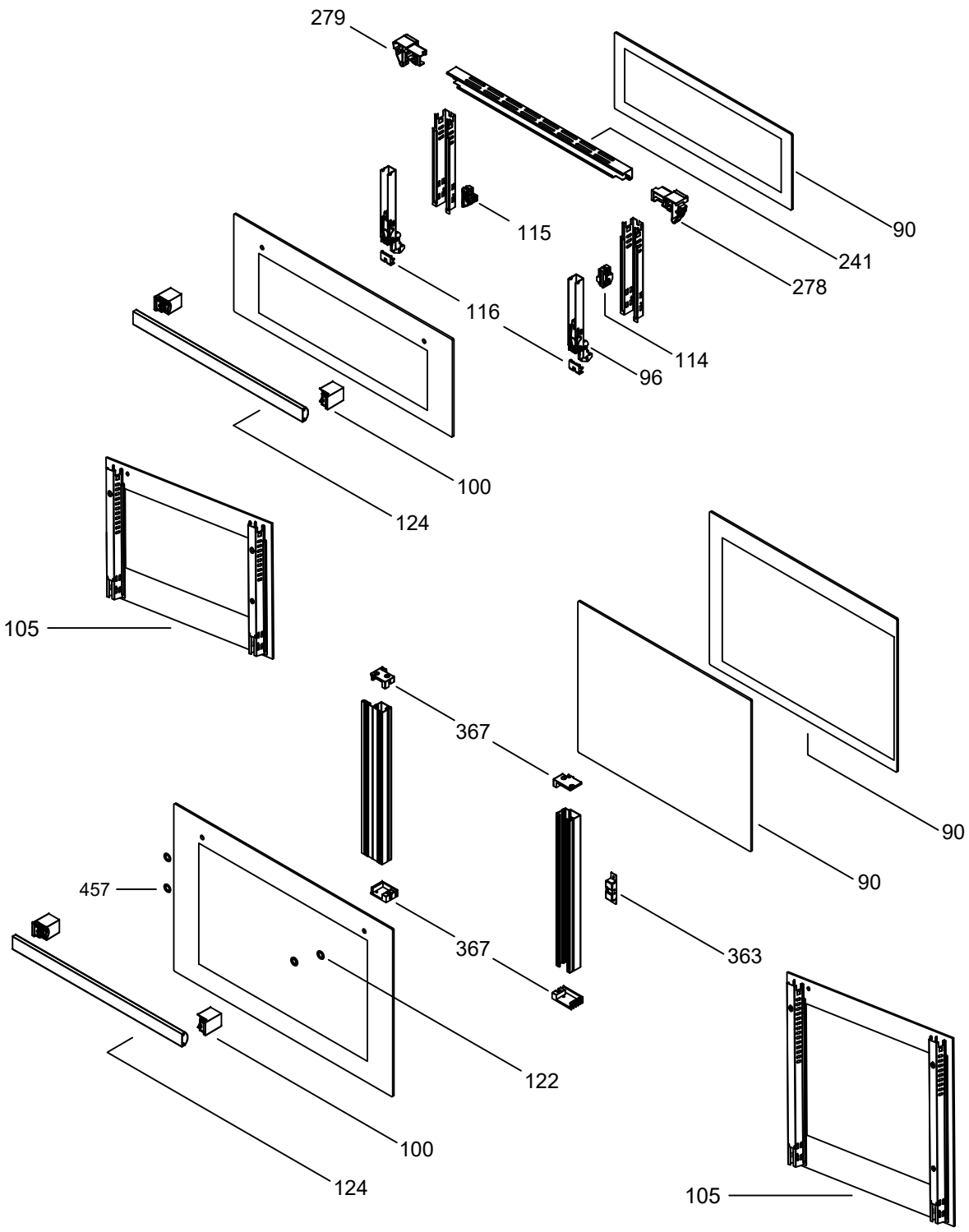

Patlatılmış Resim
Exploded Views

C60DFMRBL
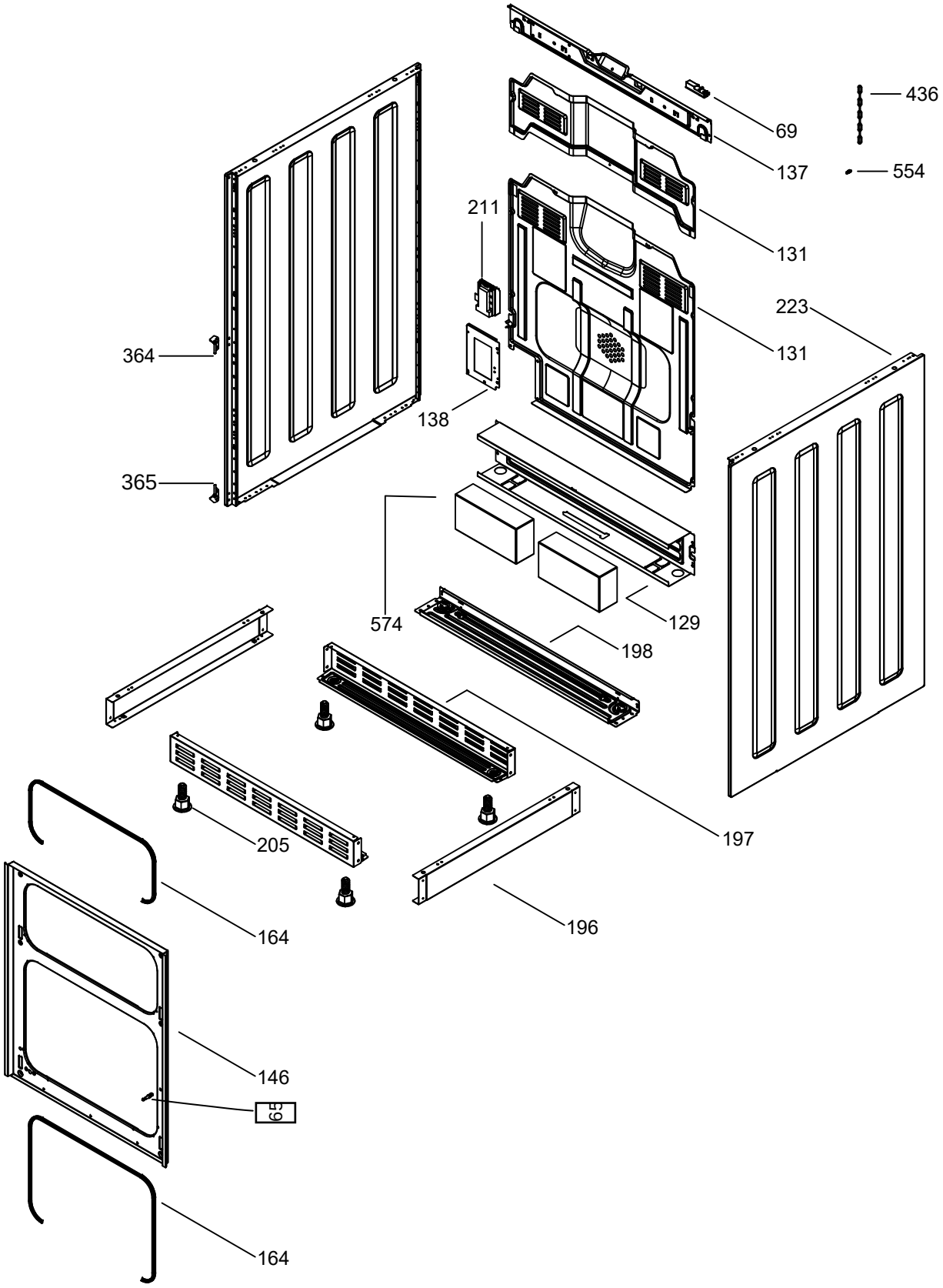
simfer