Patlatılmış Resim
Exploded Views

C60DFMRCRM

simfer

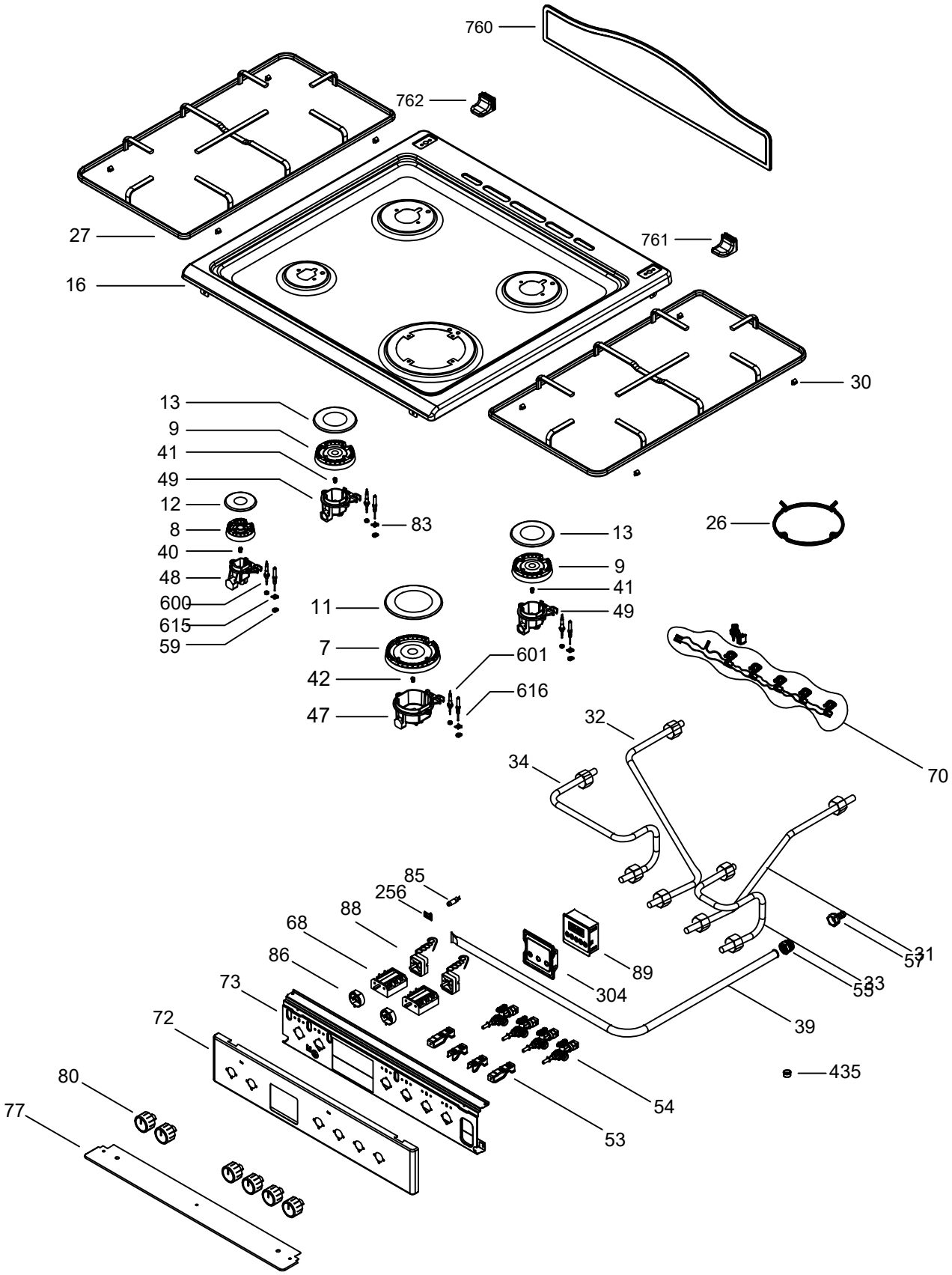

Patlatılmış Resim
Exploded Views

C60DFMRCRM

simfer

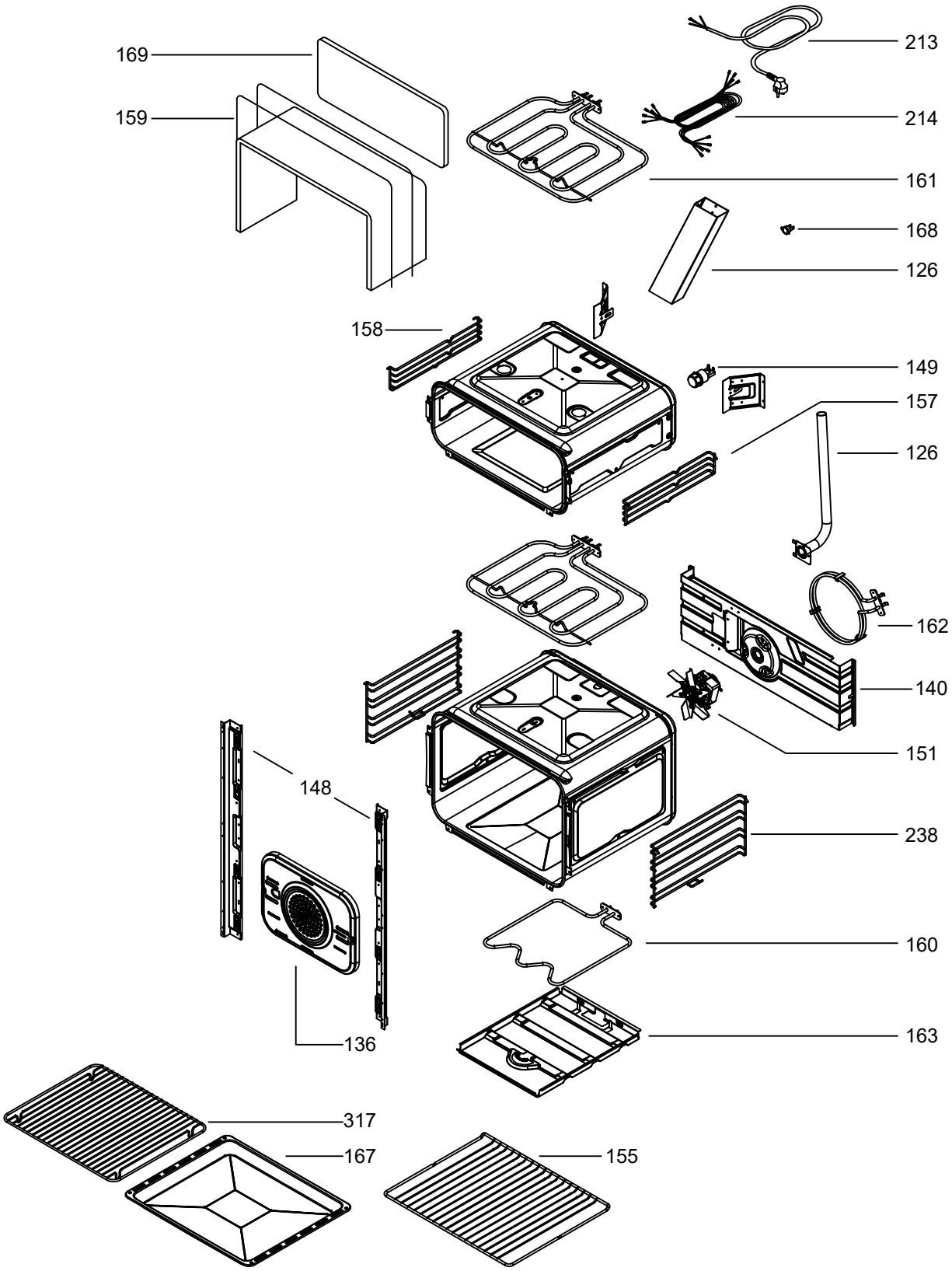

Patlatılmış Resim
Exploded Views

C60DFMRCRM

simfer

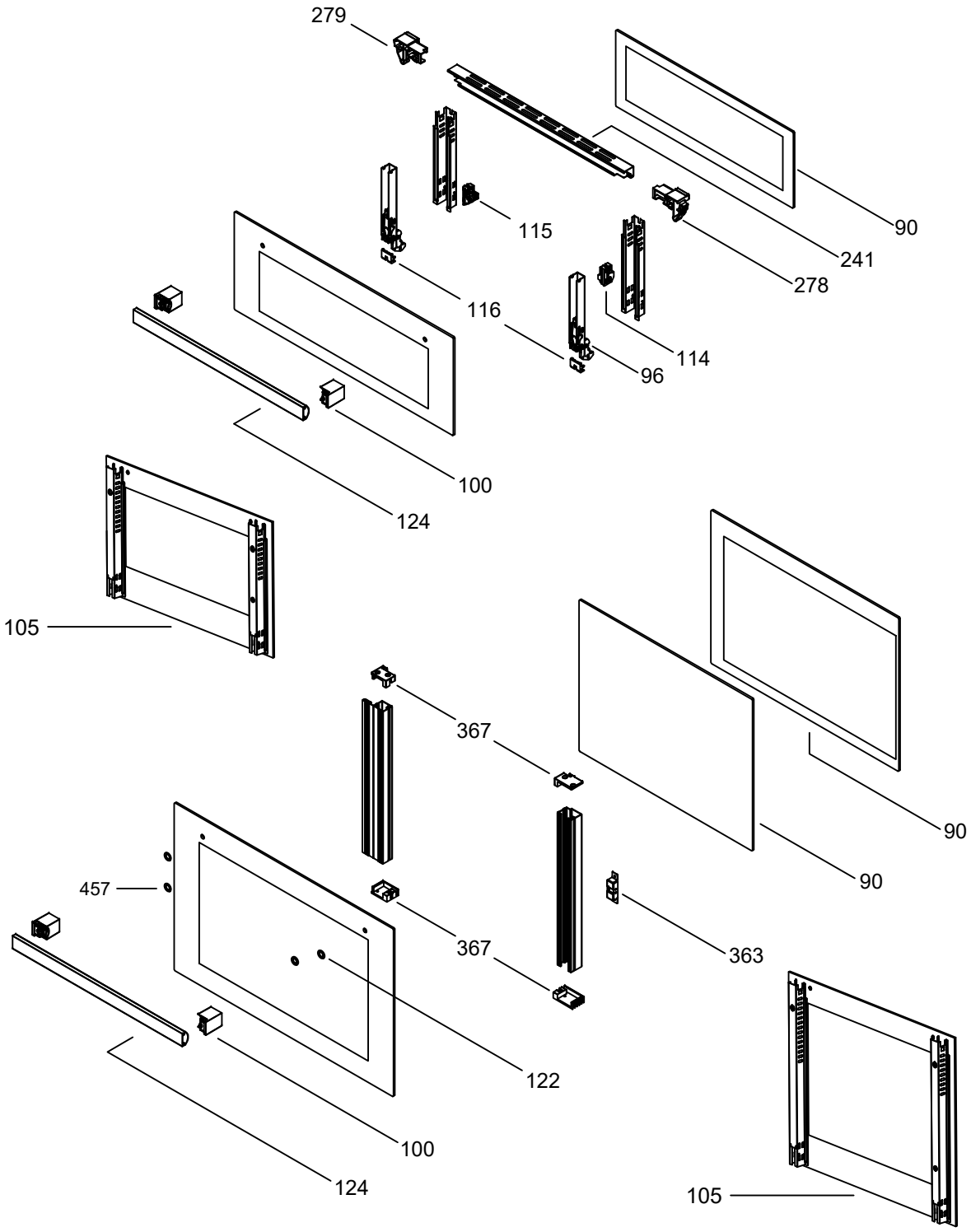

Patlatılmış Resim
Exploded Views

C60DFMRCRM
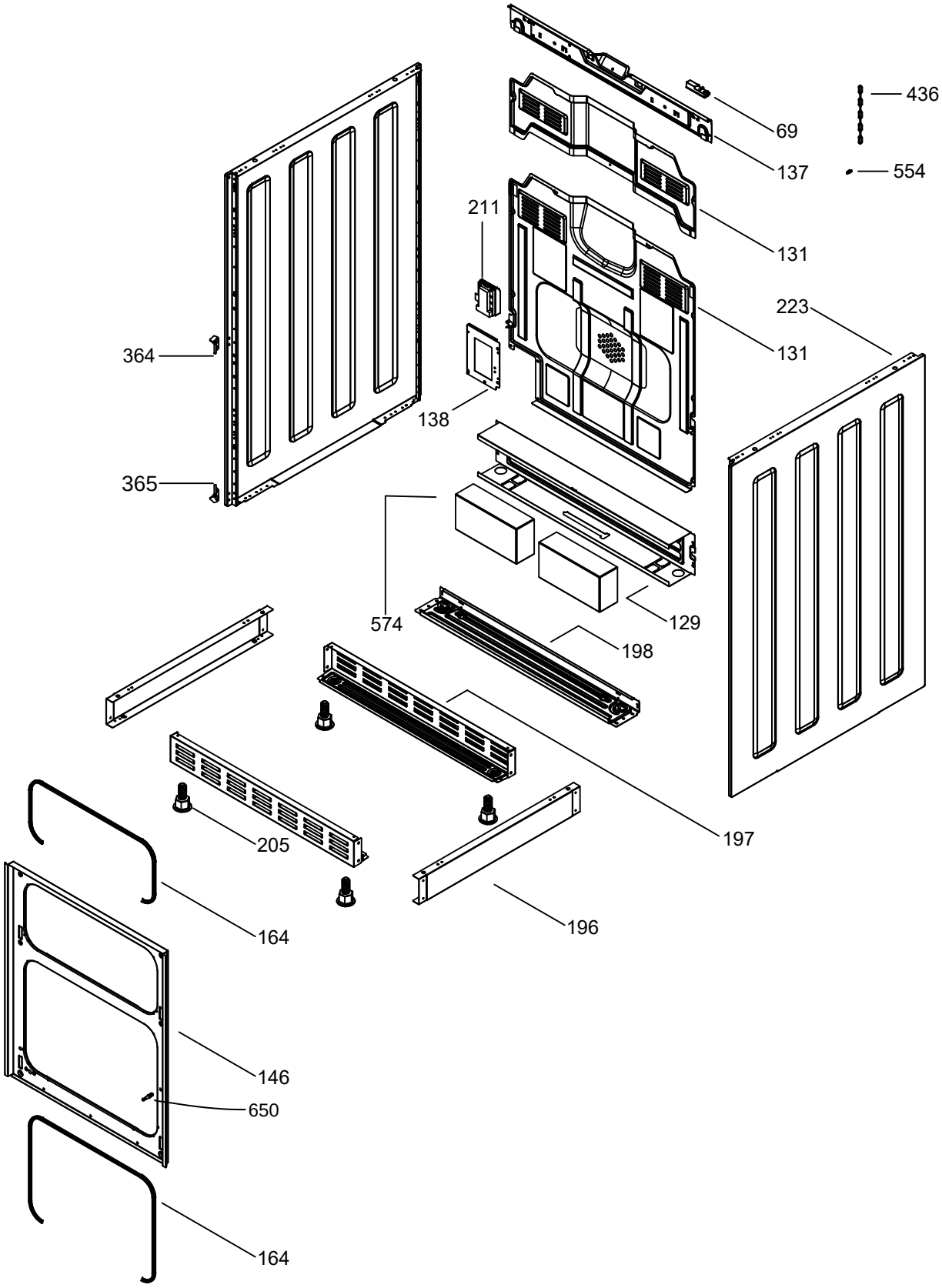
simfer